LELIT
Via Del Lavoro, 45
25045 CASTEGNATO-BRESCIA-ITALY
Tel. +39 030 2141199
Fax. +39 030 2147637
http:\\www.lelit.com

Mod.
PG036 NEW
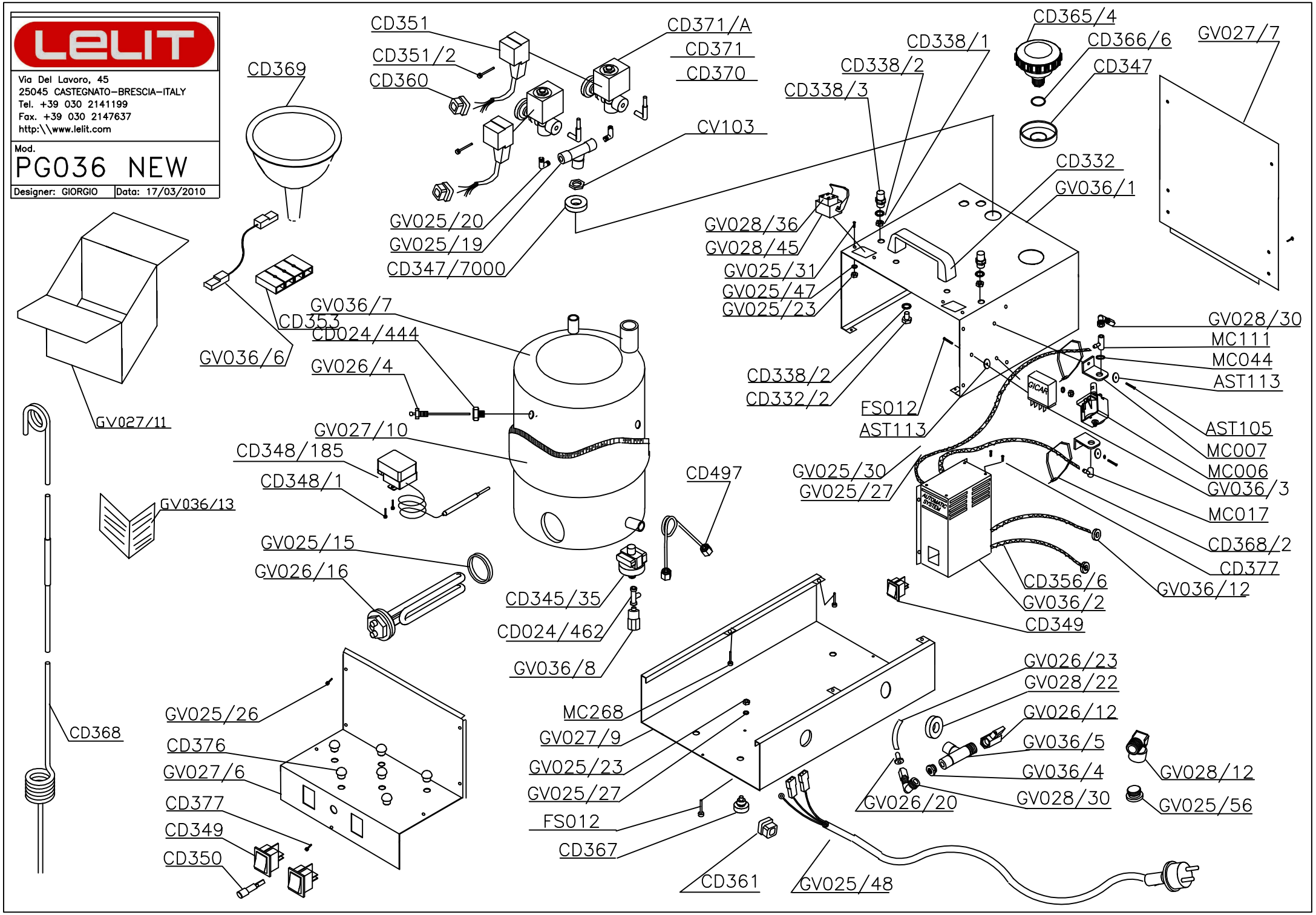
Designer: GIORGIO | Data: 17/03/2010